第17回 福山ベテランオープンテニス大会
35才以上AB級

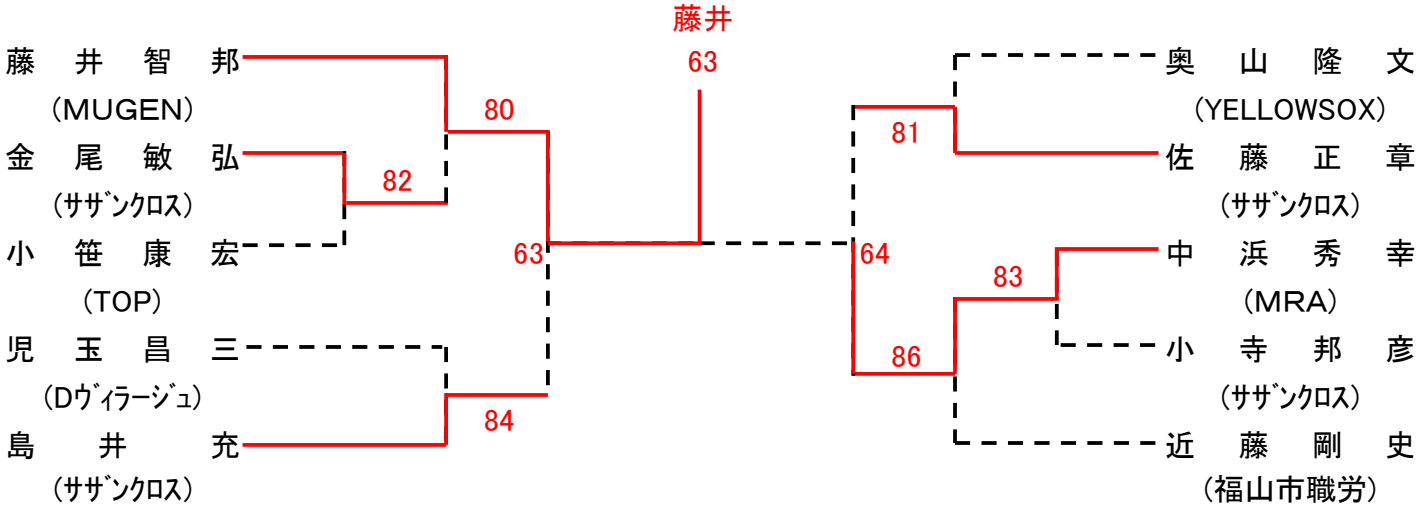

第17回 福山ベテランオープンテニス大会
45才以上AB級

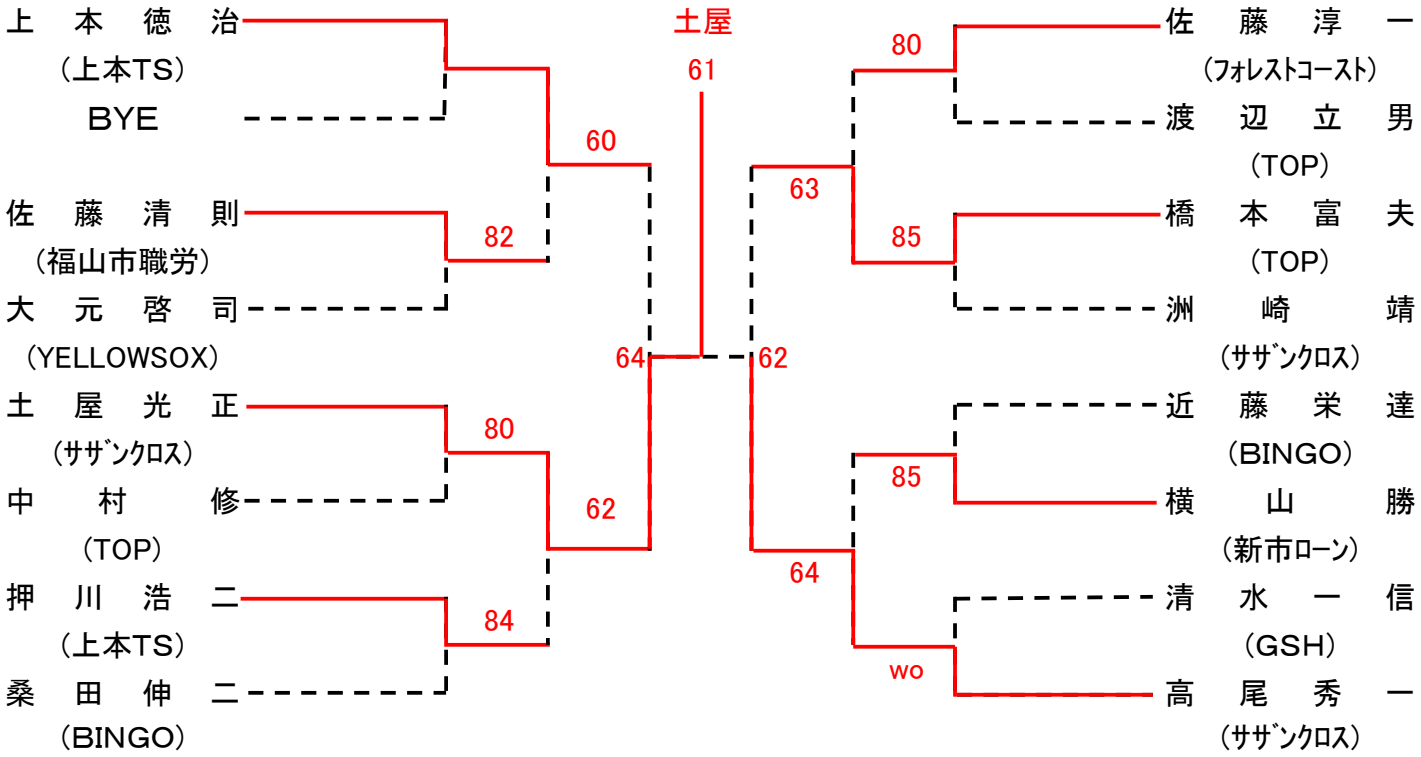

第17回 福山ベテランオープンテニス大会
男子35才以上CD級

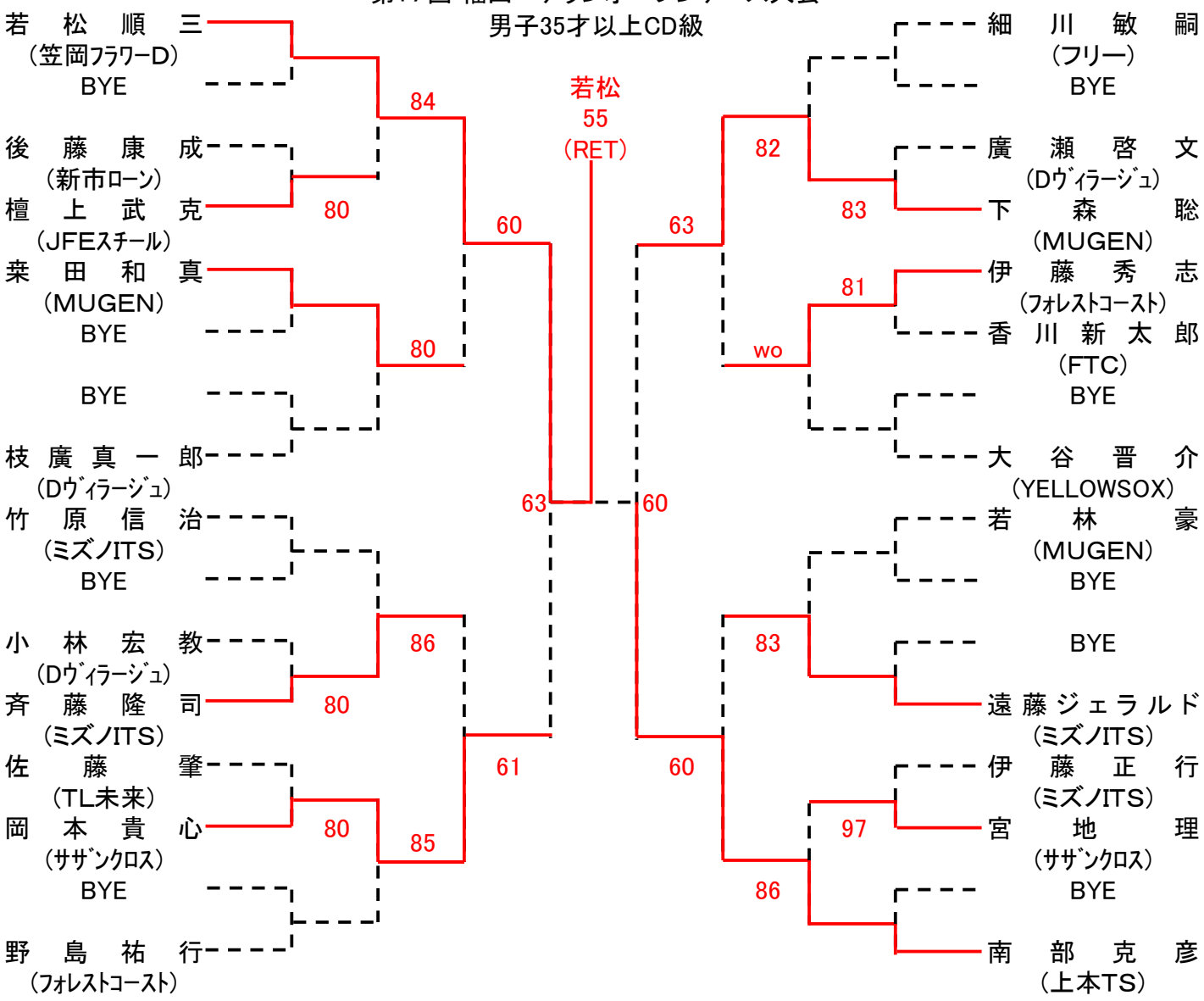
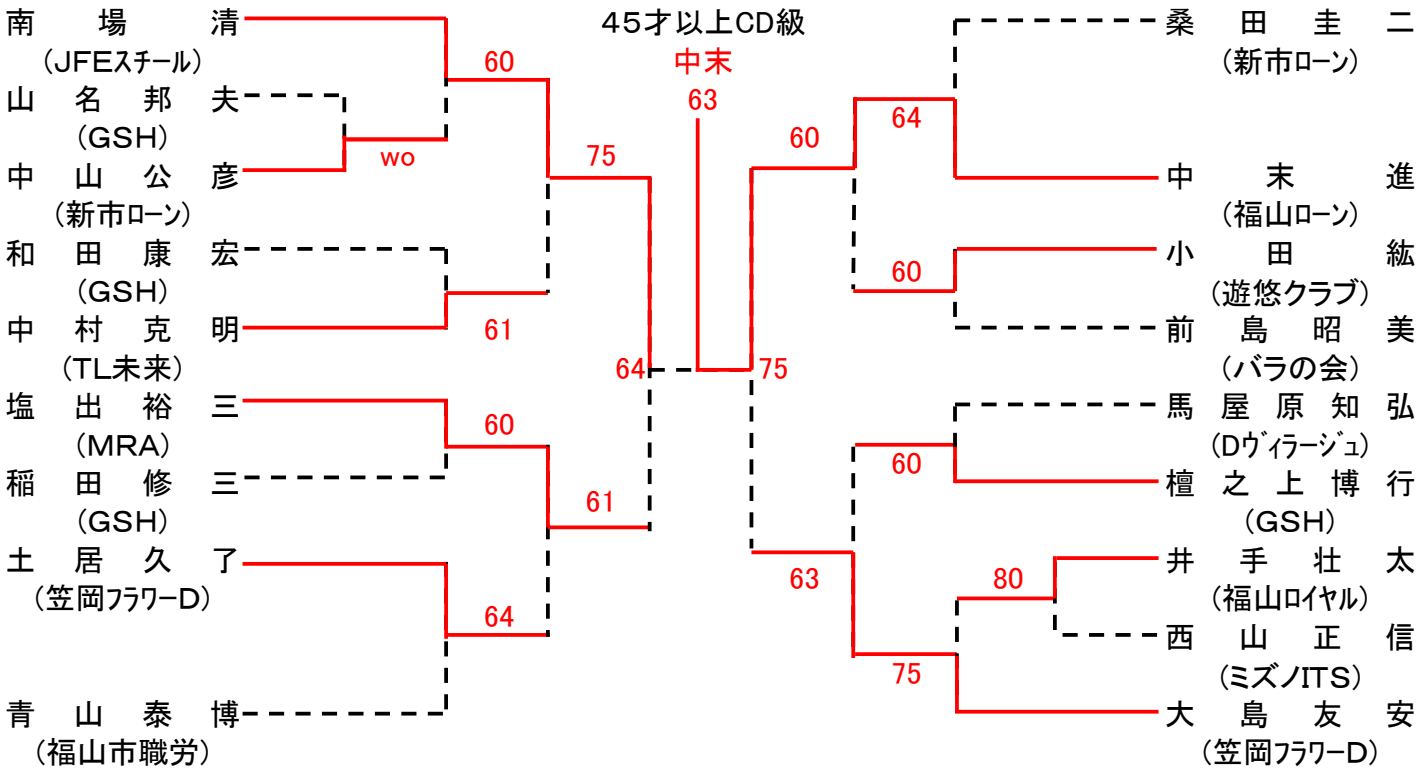
第17回 福山ベテランオープンテニス大会
45才以上CD級