第39回 福山市議会議長杯シングルステニス大会
男子オープン

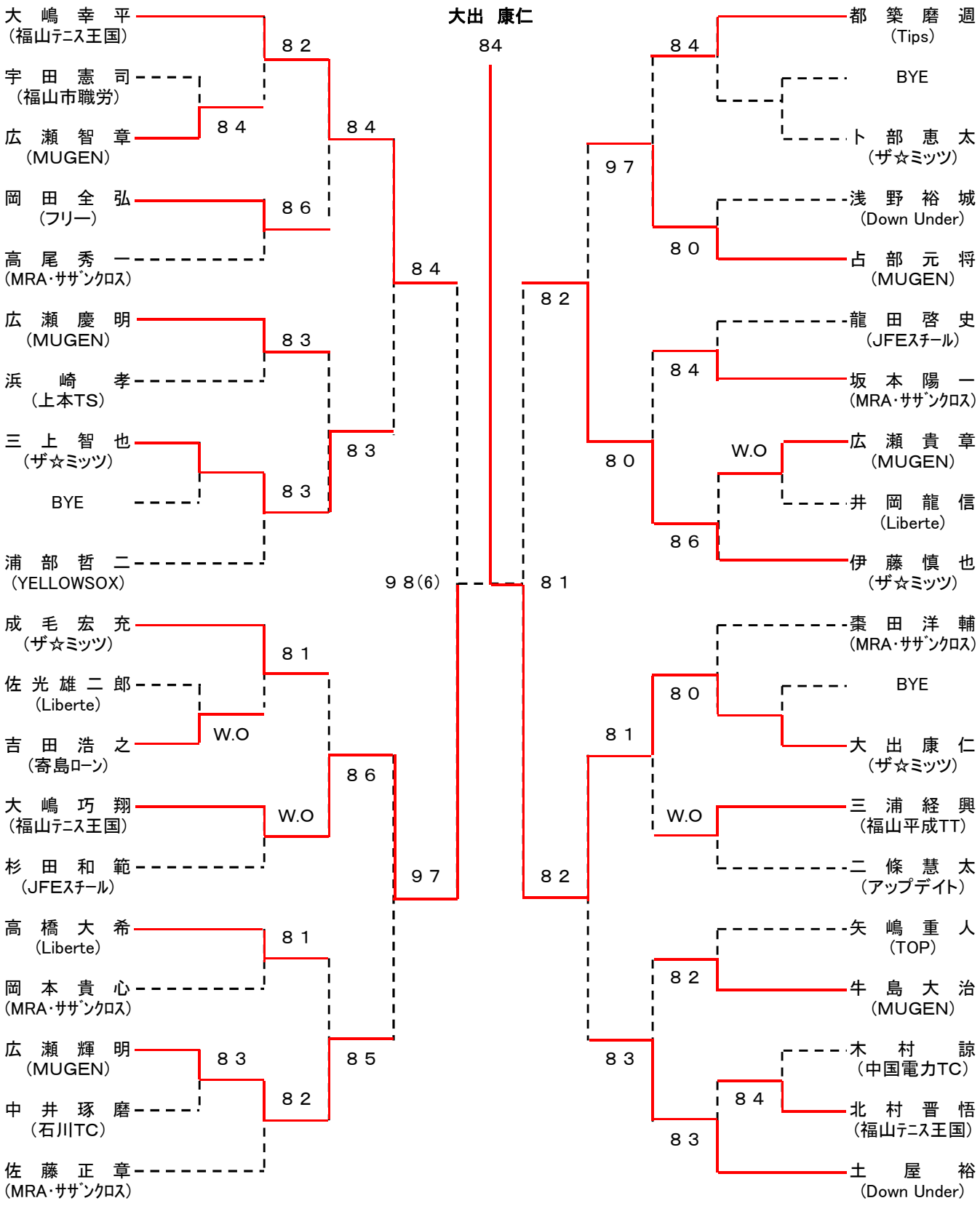

シード：①大嶋（幸）、②土屋、③成毛・伊藤、⑤佐藤

会場：びんご運動公園

第39回 福山市議会議長杯シングルステニス大会
男子B級

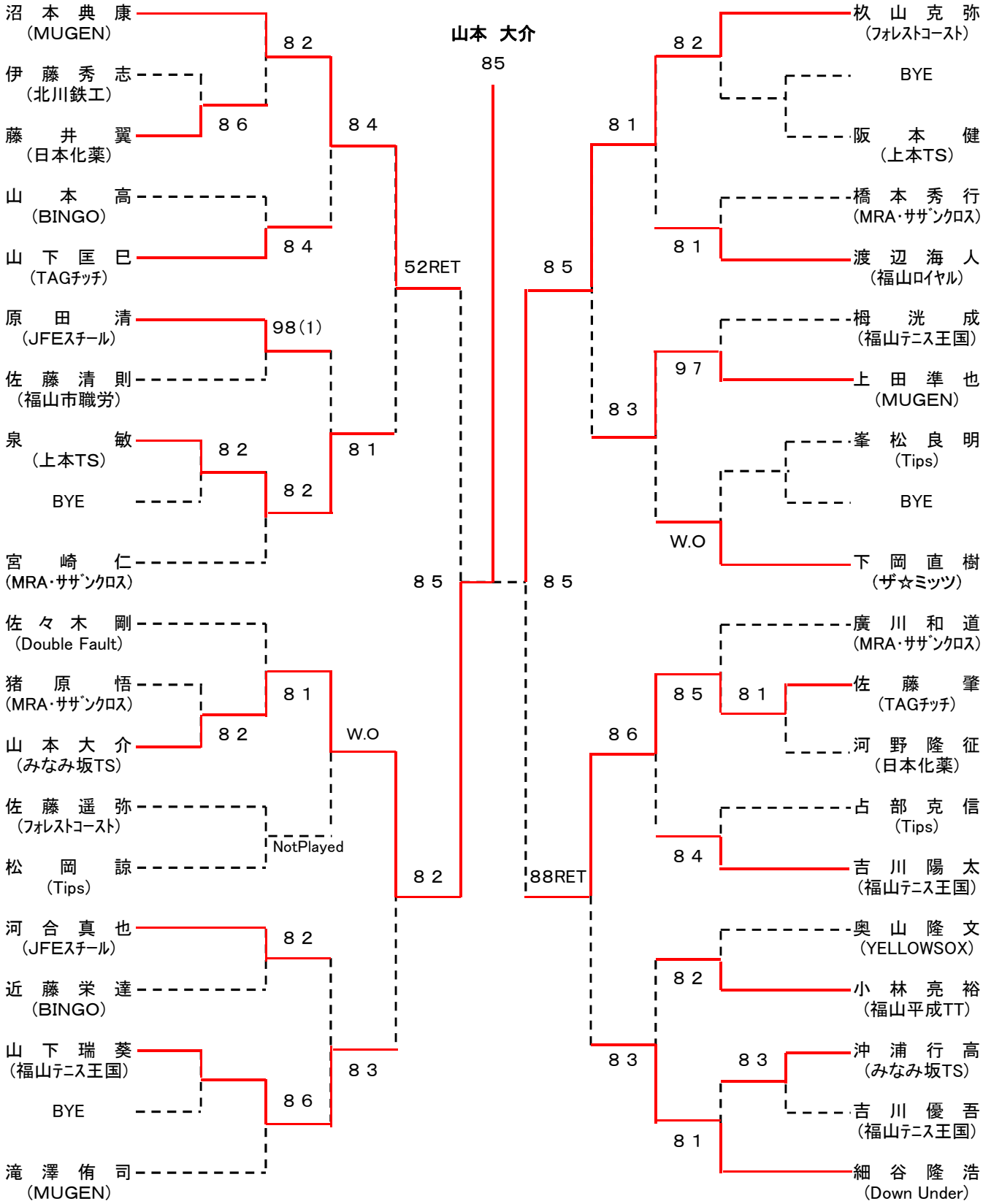

シード:①沼本・細谷・佐々木、④下岡・枚山、⑤滝澤、⑥宮崎・廣川

会場:びんご運動公園

第39回 福山市議会議長杯シングルステニス大会
男子C級

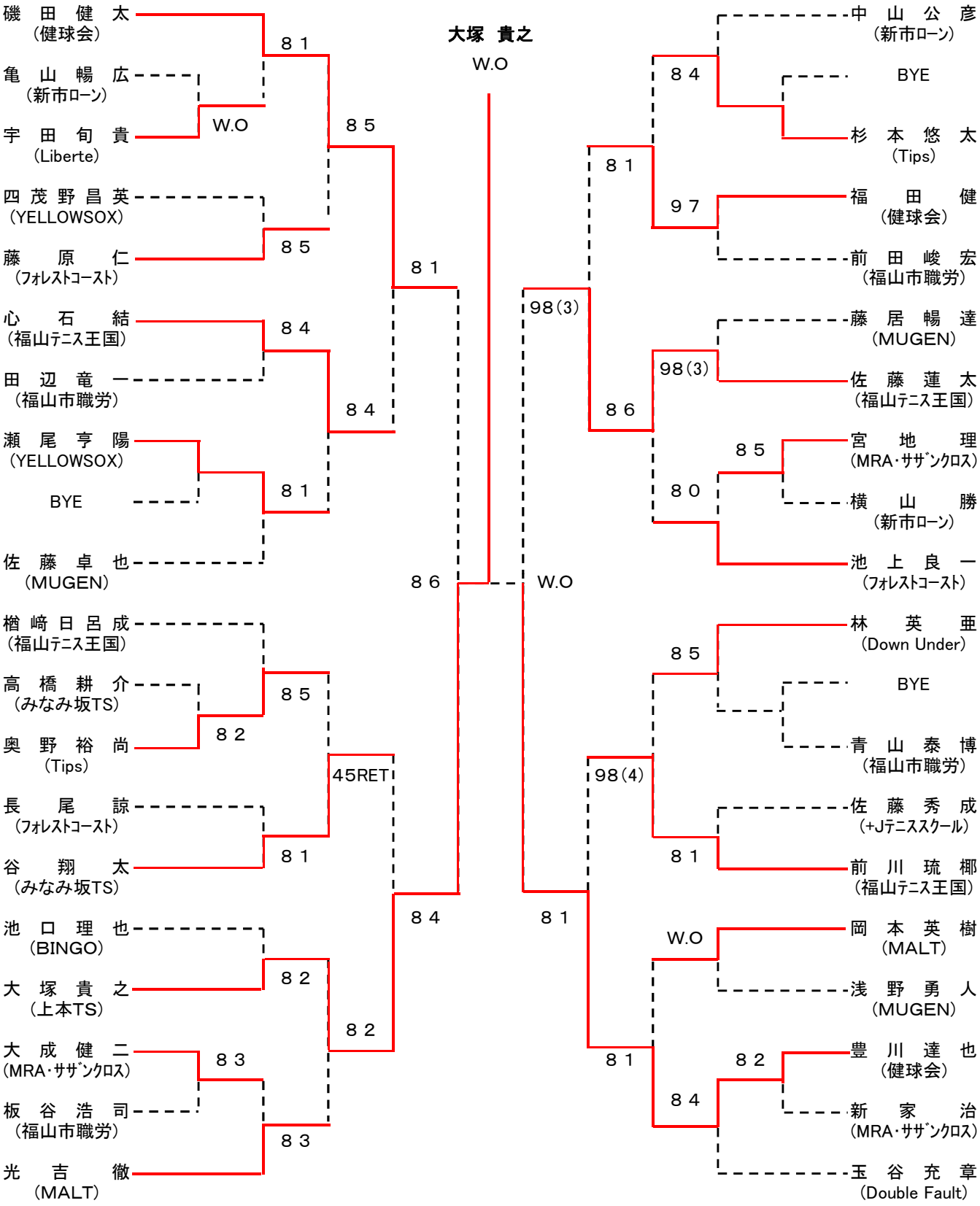

シード：①磯田・玉谷、③楢崎、④池上・光吉

会場：竹ケ端テニスコート

第39回 福山市議会議長杯シングルステニス大会
男子D級（Aブロック）

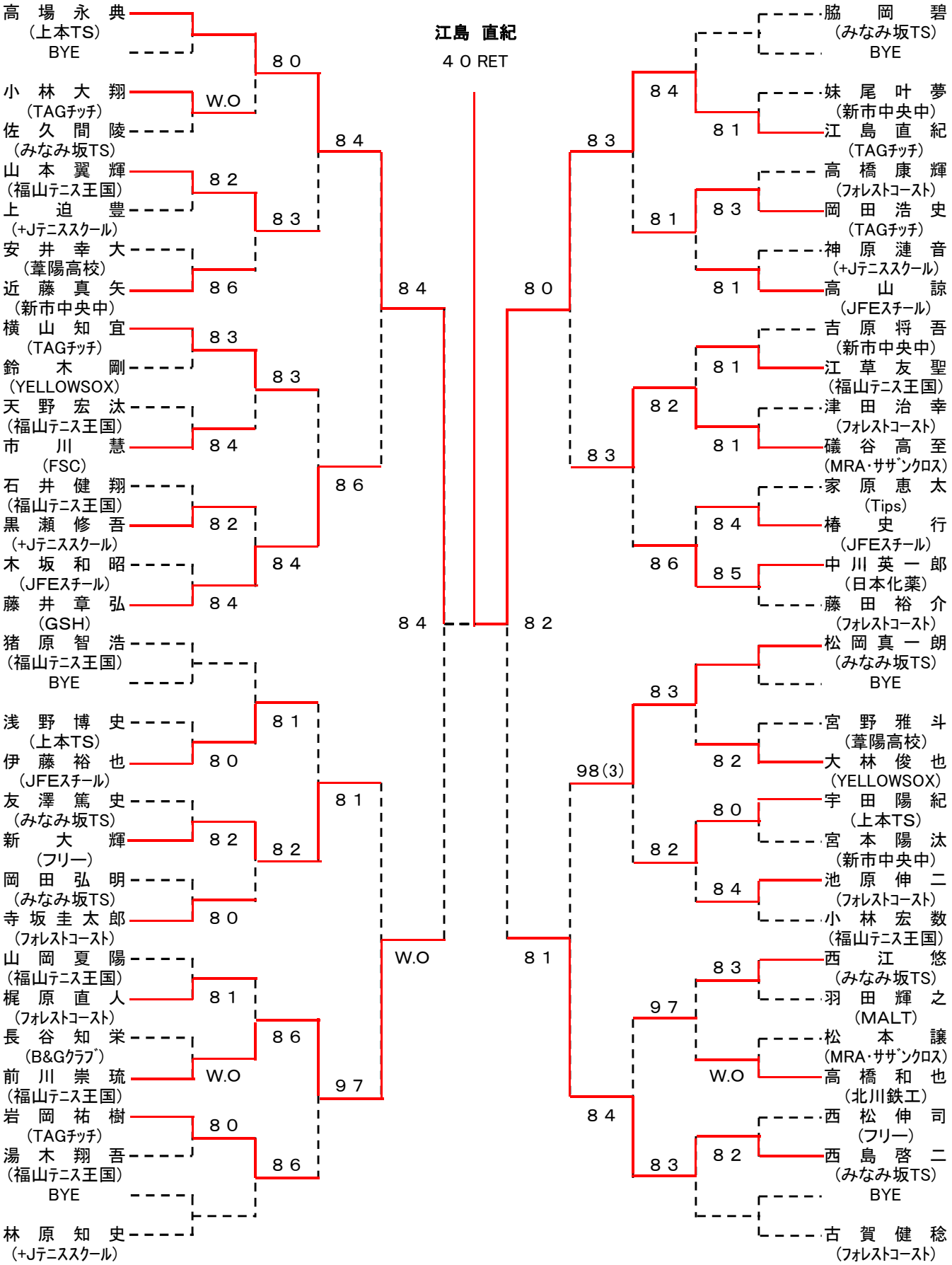

シード：①高場、②佐藤、③古賀・桒原、⑤福島・猪原、⑦脇岡・林原・藤田・玉井・河村・仁王、⑬藤井(章)・松岡・平・和知

会場：びんご運動公園

第39回 福山市議会議長杯シングルステニス大会
男子D級（Bブロック）

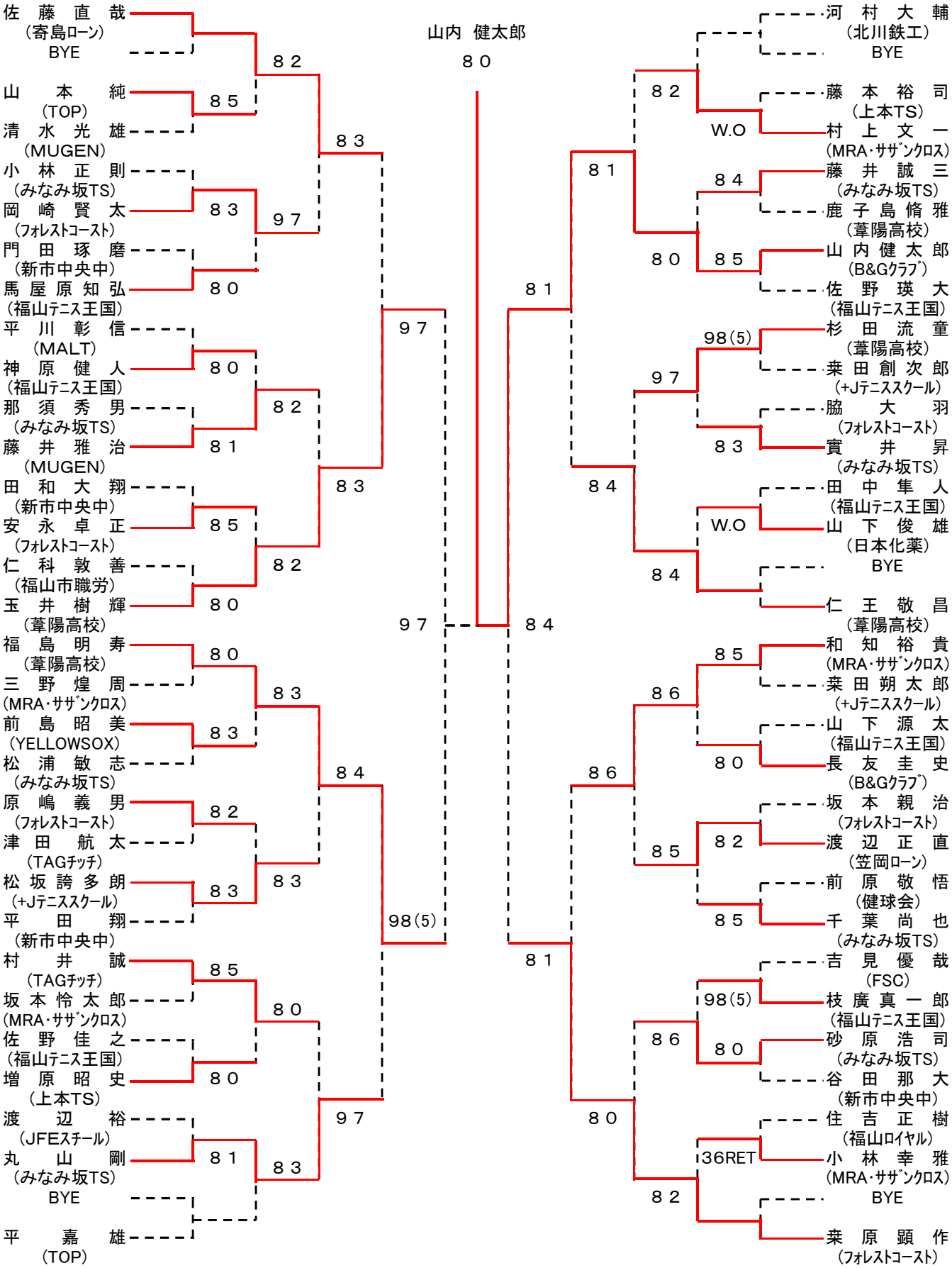

シード：①高場、②佐藤、③古賀・桒原、⑤福島・猪原、⑦脇岡・林原・藤田・玉井・河村・仁王、⑬藤井(章)・松岡・平・和知

会場：竹ケ端テニスコート

第39回 福山市議会議長杯シングルステニス大会
女子オープン

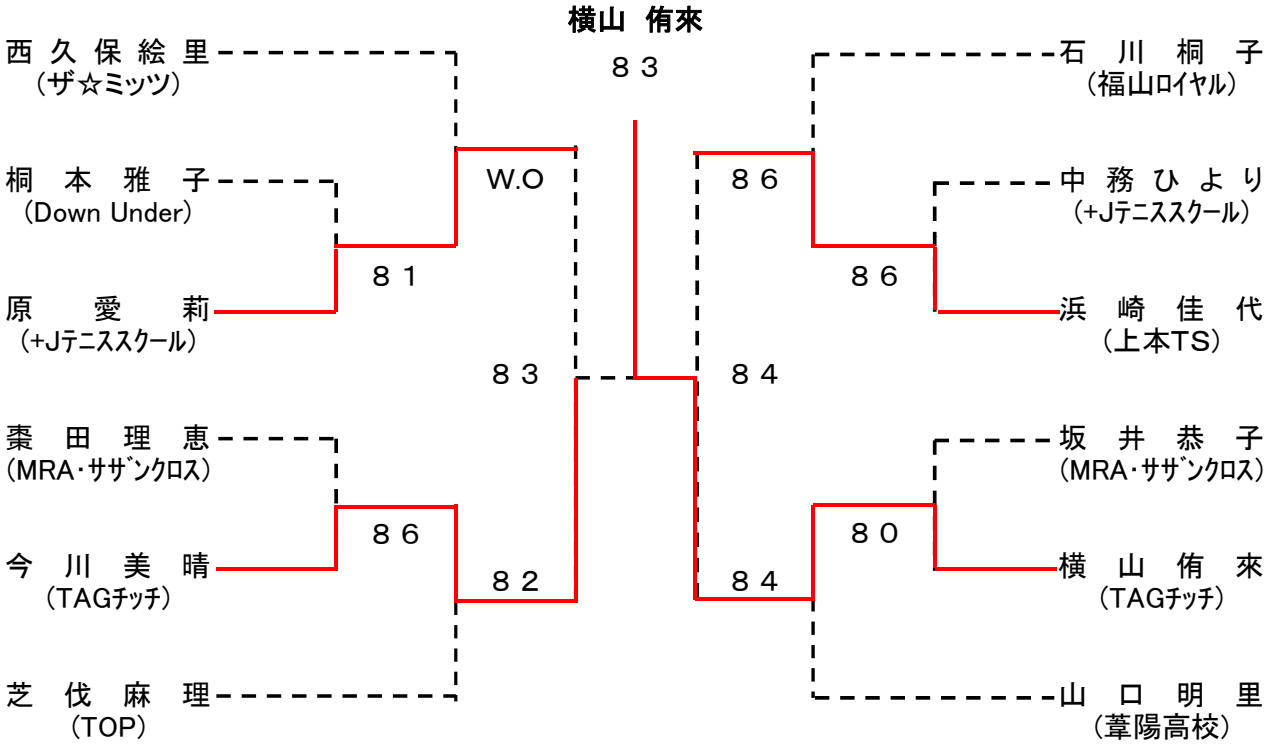

シード：①」西久保、②山口・芝伐、④石川

会場：びんご運動公園

第39回 福山市議会議長杯シングルステニス大会
女子B級

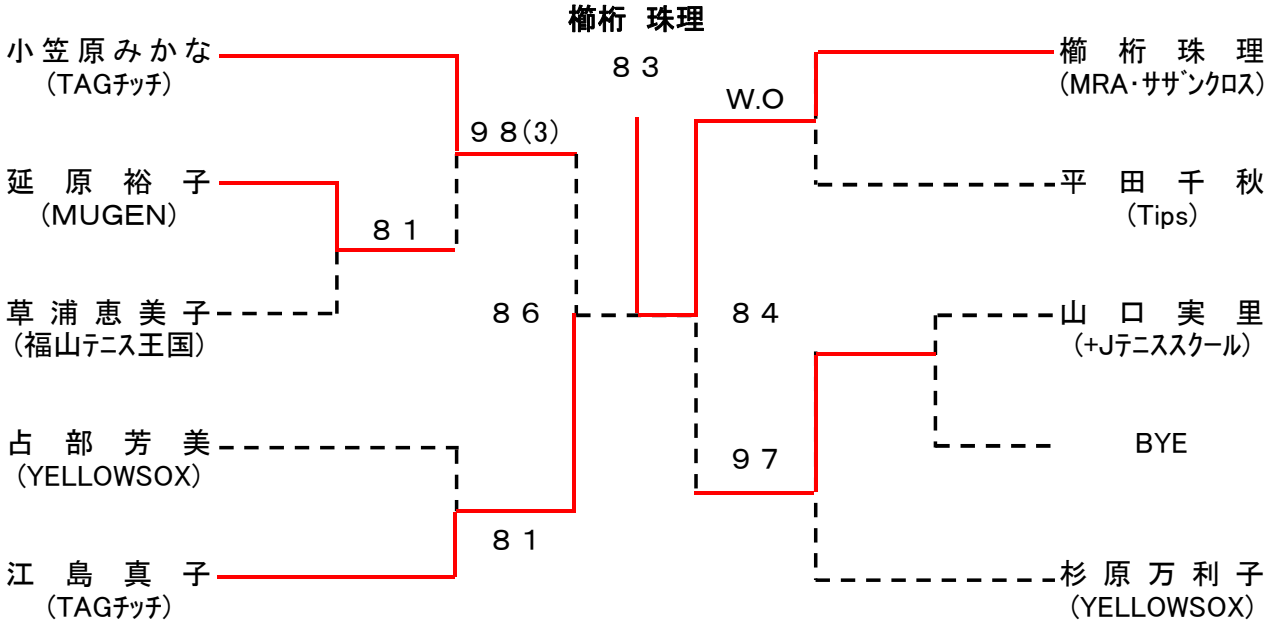

シード：①小笠原

会場：笠岡あぐりテニスコート

第39回 福山市議会議長杯シングルステニス大会
女子C級

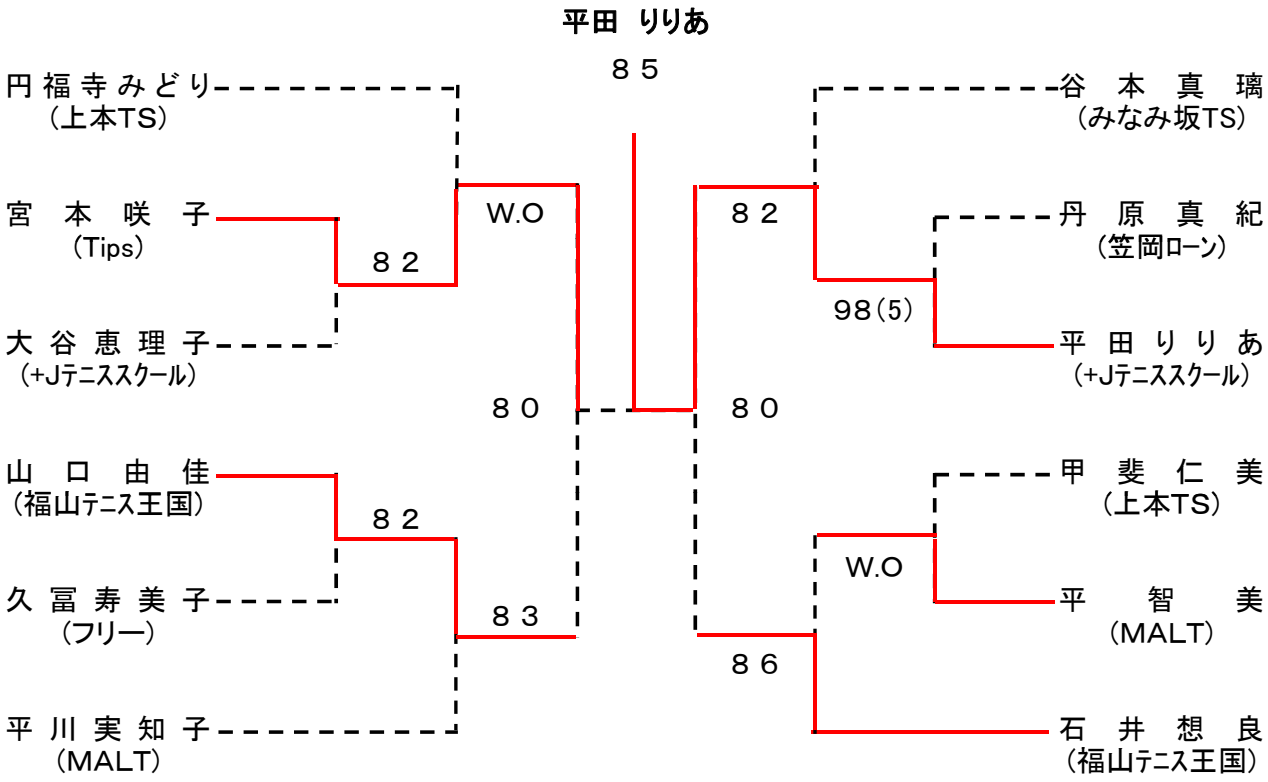

シード：①円福寺

会場：笠岡あぐりテニスコート

第39回 福山市議会議長杯シングルステニス大会
女子D級

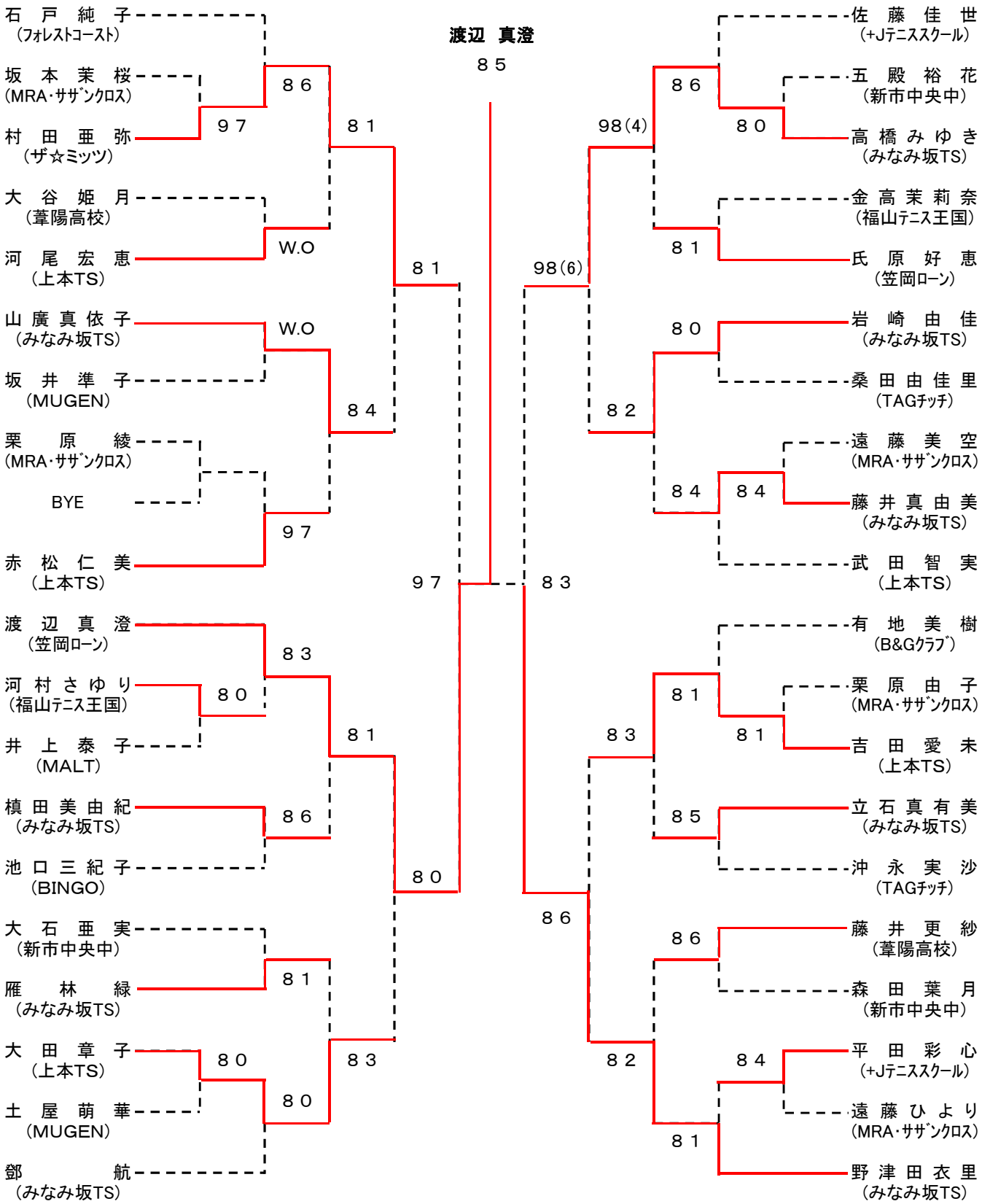

シード：①石戸・野津田・渡辺

会場：笠岡あぐりテニスコート